Przekrój poprzeczny

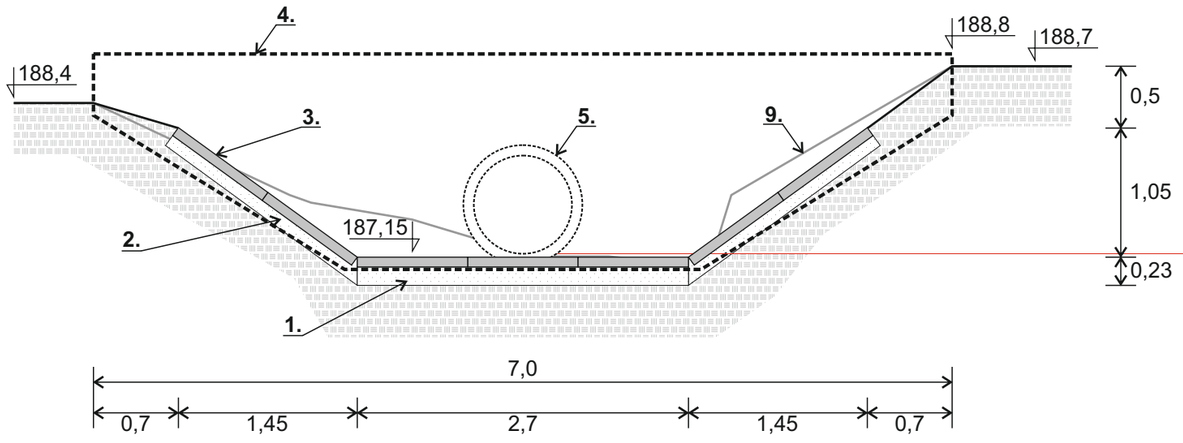

Przekrój podłużny

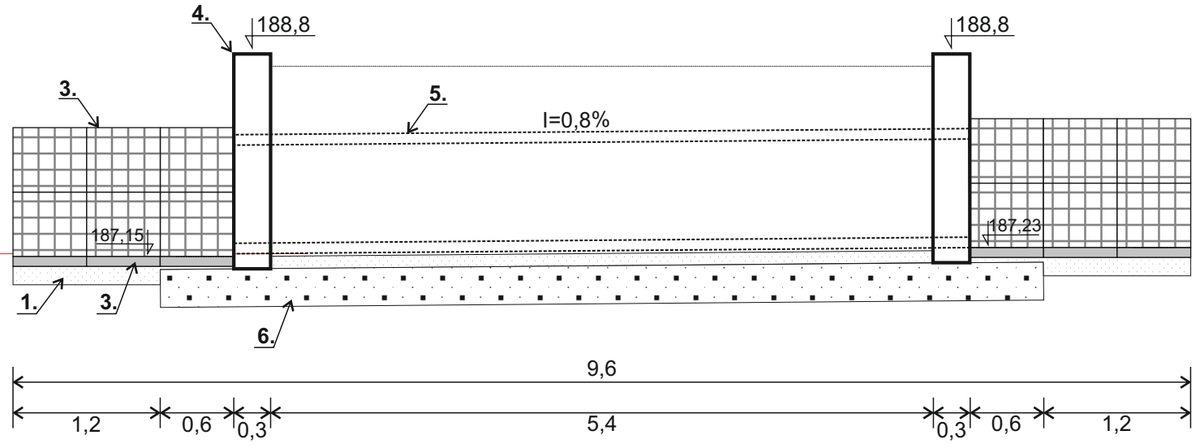

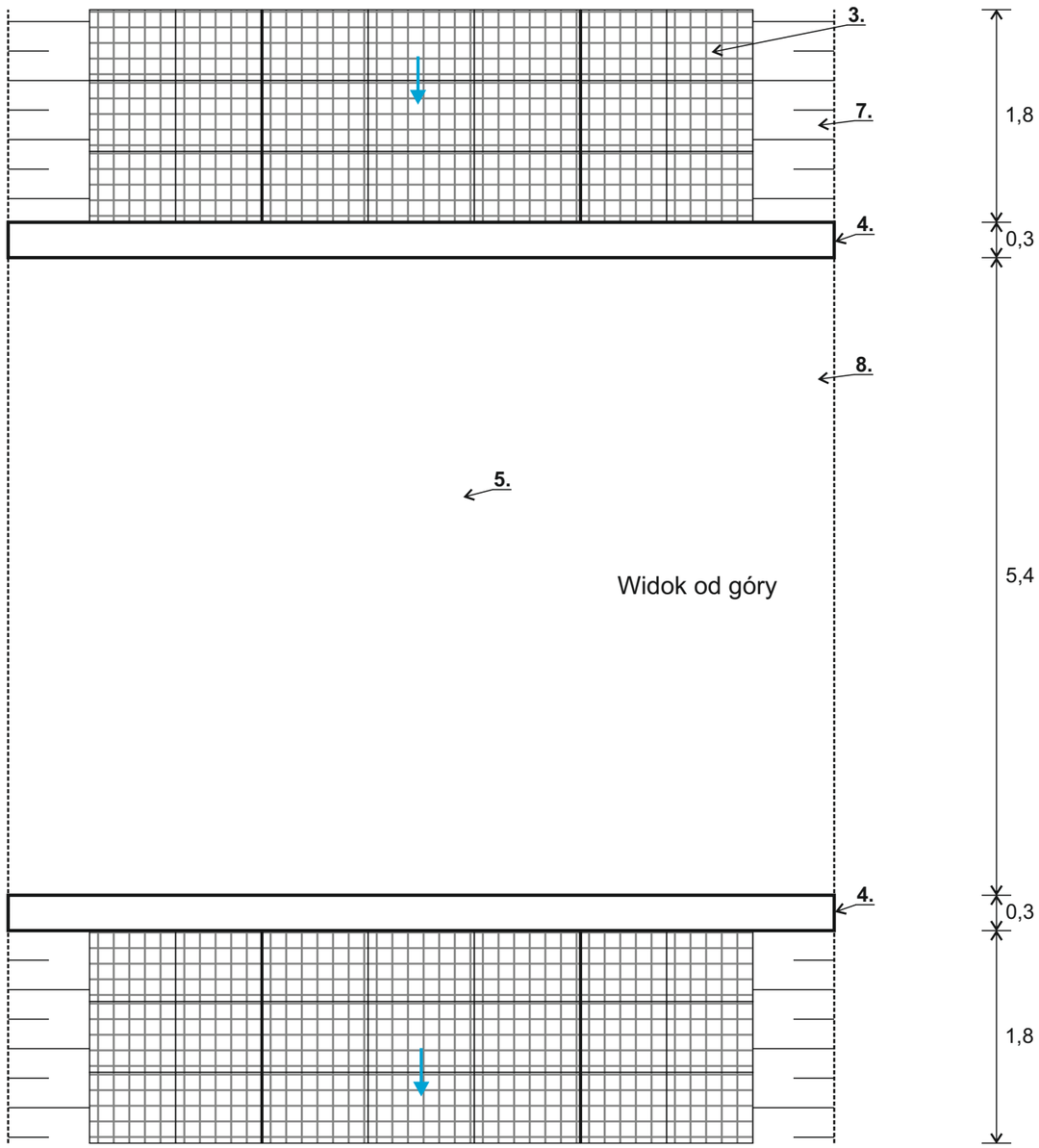

1 - podsypka: piasek, miąższość 0,15 m
2 - podsypka: piasek, miąższość 0,1 m
3 - płyta betonowa ażurowa, wymiary: 0,9m x 0,6m x 0,08m
4 - ścianka czołowa betonowa, grubość 0,3 m
5 - rura przepustowa, karbowana, średnica wewnętrzna 800 mm, średnica zewnętrzna 970 mm, sztywność obwodowa - klasa SN 8 (8 kPa)
6 - fundament: kruszywo łamane 0/31,5 mm, stabilizowane mechanicznie, miąższość min. 0,3 m, wskaźnik zagęszczenia Is≥0,98
7 - projektowana skarpa
8 - naziom: kruszywo łamane 0/31,5 mm, stabilizowane mechanicznie, miąższość min. 0,5 m od górnej krawędzi rury przepustowej, wskaźnik zagęszczenia Is≥0,98
9 - aktualne ukształtowanie koryta rowu

Schemat techniczny przepustu przez rów - widok od góry - umocnienie dna i brzegów rowu	**Zał. 3** **Skala 1:50**